SECTIUNE A - A

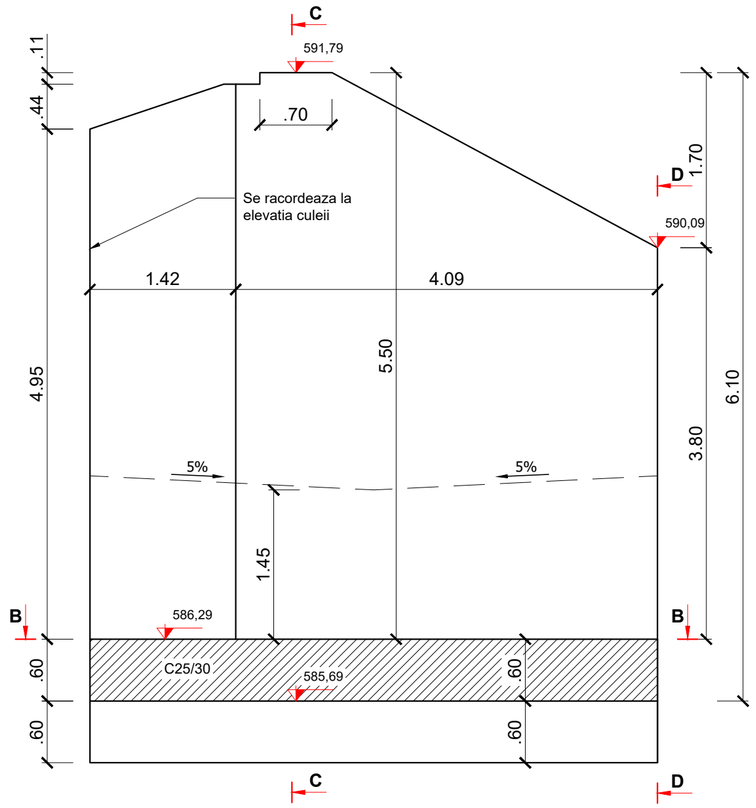

SECTIUNE C - C

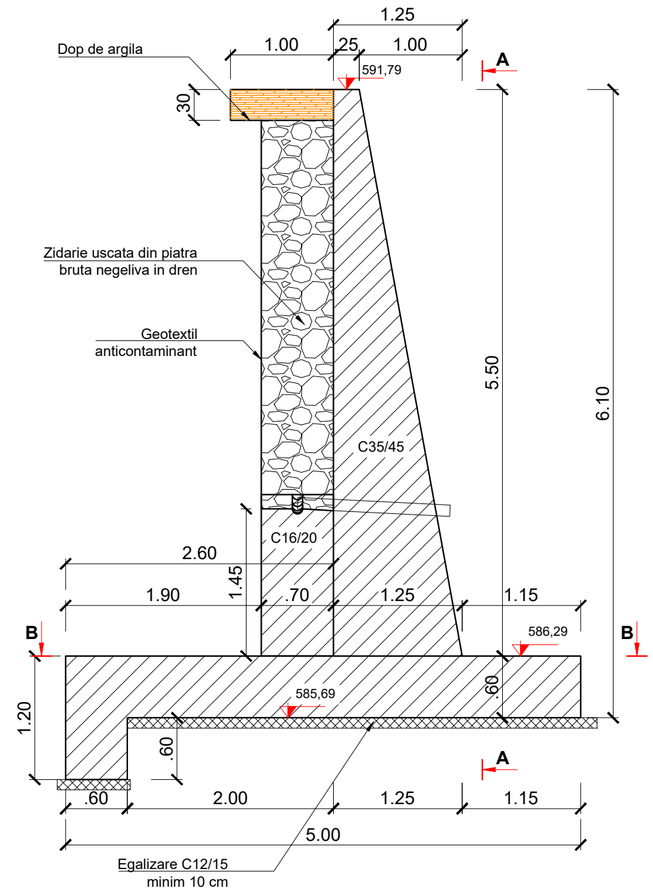

SECTIUNE B - B

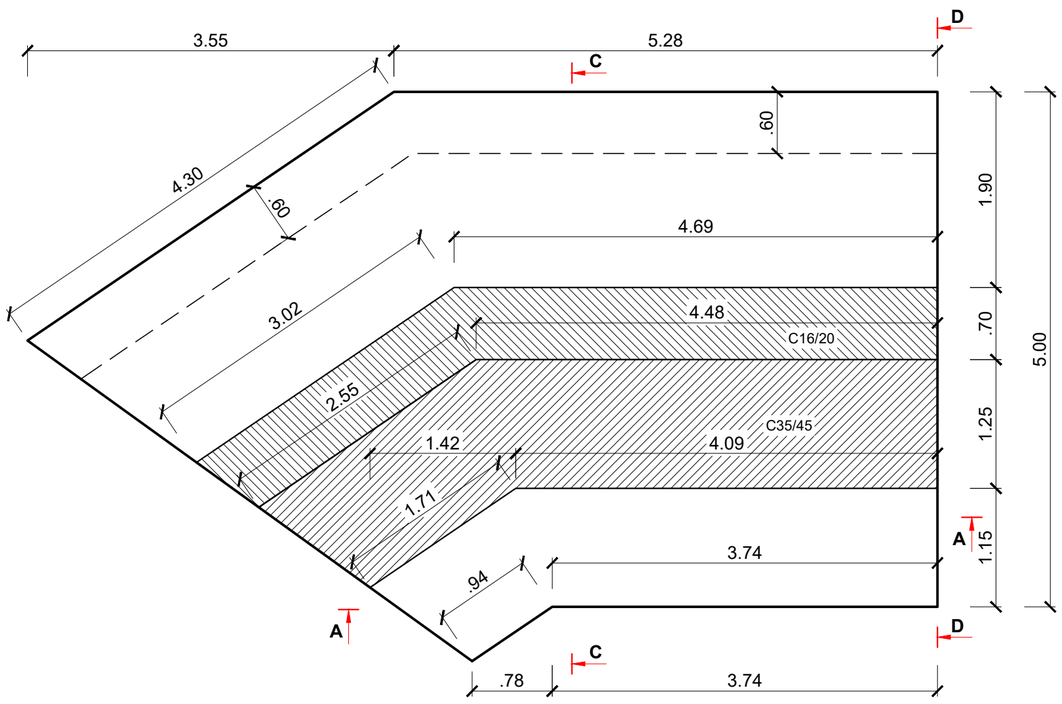

SECTIUNE D - D

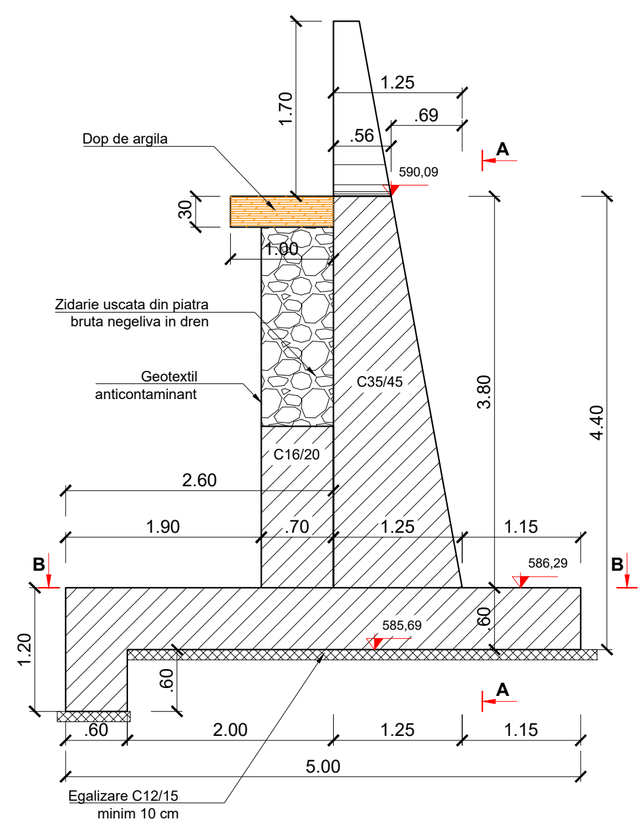

Clasa de beton	C25/30/C16/20
Tip otel	BST500S
Clasa de expunere	XC2
Dozaj minim de ciment	260 kg/m
Raport apa ciment a/c	0,60
Clasa de beton	C35/45
Tip otel	BST500S
Clasa de expunere	XC4+XF1+XF4
Dozaj minim de ciment	340 kg/m
Raport apa ciment a/c	0,50

Nota:
1. Toate suprafetele de beton in contact cu pamantul se vor hidroizola cu bitum filerizat.
2. Toate suprafetele de beton in contact cu aerul se vor proteja anticoroziv cu vopsele speciale pentru betoane.
3. Toate sapaturile se vor realiza la adapostul unor sprijiniri.

BENEFICIAR:

CNAIR

C.N.A.I.R. S.A. BUCURESTI
DIRECTIA REGIONALA DE DRUMURI SI PODURI IASI

PROIECTANT:

S.C. POD-PROIECT S.R.L.
Iași, str. Plopii fără soț nr. 3
Romania, jud. Iași
RO 14447212
www.pod-proiect.ro

DENUMIRE PROIECT:

REPARATII CURENTE POD PE DN 17A, KM 50+608

FAZA: PROIECT TEHNIC

SEF PROIECT	
ing. Adrian GROSU	
PROIECTAT	
ing. Adrian GROSU	
DESENAT	
ing. Marius GHEBAC	
VERIFICAT INTERN	
ing. Ilie-Bogdan HRITCU	

DENUMIRE PLANSA

Plan cofraj aripa amonte
mal stang

Contract nr. 246 din 02.10.2019

Revizia nr.:	
Scara:	1:50
Data:	2019
Nr. Plansa	Cod34/ P.Th. / - 07